BỘ GIAO THÔNG VẬN TẢI
TRƯỜNG CAO ĐẲNG GIAO THÔNG VẬN TẢI III
TRUNG TÂM ỨNG DỤNG KHOA HỌC CÔNG NGHỆ GIAO THÔNG VẬN TẢI

TÀI LIỆU KIỂM SOÁT
CONTROLLED

HỒ SƠ THIẾT KẾ

GỐI CỐNG BÊ TÔNG CỐT THÉP

DÙNG CHO CỐNG SẢN XUẤT THEO CÔNG NGHỆ RUNG - ÉP

(D300, D400, D500, D600, D700, D800, D900, D1000, D1200, D1500, D1800, D2000, D2300, D2400, D2500, D3000, D3600)

Tp. HCM, Tháng 5/2010

GỐI CỐNG D300-D3600 - RUNG-ÉP

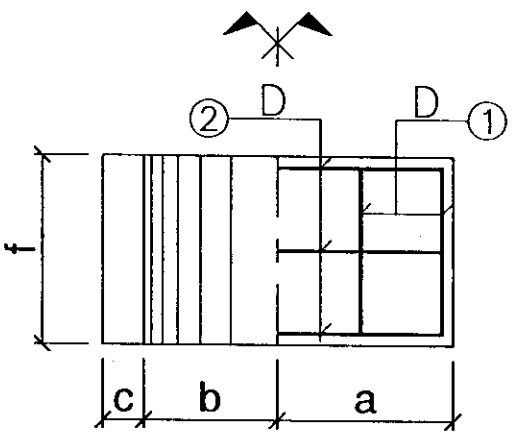

MẶT BẰNG

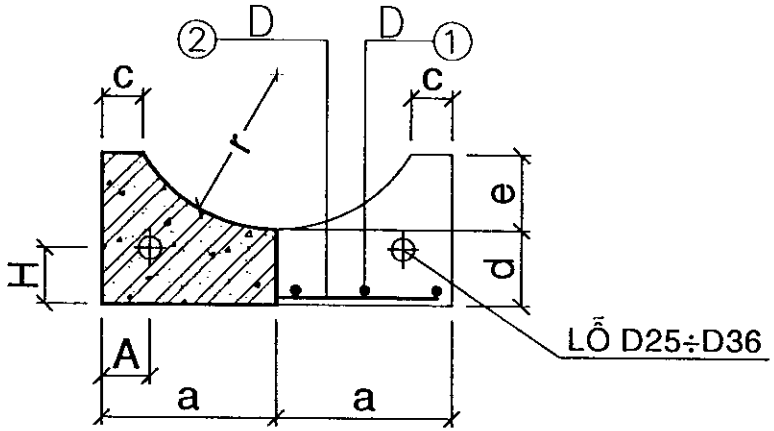

MẶT CẮT

GHI CHÚ:
- CỐT THÉP AI, AII
- BÊTÔNG ĐÁ 1x2, M200
- LƯỚI THÉP ĐƯỢC LIÊN KẾT HÀN.

BẢNG THỐNG KÊ

TT	LOẠI GỐI	KÍCH THƯỚC (mm)									THÉP (Kg)	BÊTÔNG (m3)
		a	b	c	d	e	f	r	A	H		
1	D300	230	176	54	100	100	250	205	75	75	0.513	0.017
2	D400	260	205	55	100	100	250	260	80	85	0.553	0.019
3	D500	325	230	95	100	100	250	315	90	90	0.956	0.025
4	D600	350	257	93	120	100	250	380	90	90	1.062	0.030
5	D700	390	291	99	120	110	250	440	100	100	1.157	0.034
6	D800	420	321	99	120	120	250	490	100	100	1.228	0.037
7	D900	475	355	120	120	130	250	550	120	100	1.964	0.044
8	D1000	495	376	119	150	130	250	610	120	120	2.038	0.053
9	D1200	590	445	145	150	150	250	735	150	130	3.363	0.066
10	D1500	670	525	145	180	170	250	895	150	150	3.836	0.087
11	D1800	790	592	198	200	180	250	1065	175	165	4.569	0.114
12	D2000	855	656	199	200	200	250	1175	200	180	4.962	0.127
13	D2300	1000	754	246	230	230	400	1362	250	205	8.953	0.274
14	D2400	1100	808	292	250	250	400	1430	280	225	9.947	0.330
15	D2500	1100	820	280	250	250	400	1481	280	225	9.947	0.329
16	D3000	1300	984	316	300	300	500	1777	320	270	16.475	0.580
17	D3600	1600	1180	420	360	360	500	2132	420	320	20.274	0.864

BỘ GIAO THÔNG VẬN TẢI
TRƯỜNG CAO ĐẲNG GIAO THÔNG VẬN TẢI III
TT ỨNG DỤNG KHOA HỌC CÔNG NGHỆ GIAO THÔNG VẬN TẢI

THIẾT KẾ	PHAN HOÀI THANH	
SOÁT	TRẦN BÌNH GIANG	
CNĐA.	NGUYỄN QUANG DŨNG	
P.GIÁM ĐỐC	TRẦN VĂN TRÌNH	

Tp. Hồ Chí Minh, ngày tháng 5 năm 2010

Th.S. Trần Văn Trình

THÀNH PHỐ HỒ CHÍ MINH
CTY TNHH XDCT
HÙNG VƯƠNG

GỐI CỐNG BTCT RUNG ÉP

TỶ LỆ:	SỐ BẢN VẼ: 01/18
KÝ HIỆU BẢN VẼ: BVKT R-E	

GỐI CỐNG D300 - RUNG-ÉP

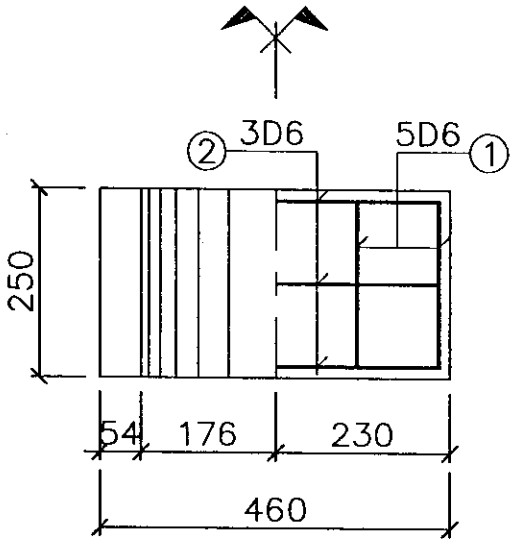

MẶT BẰNG

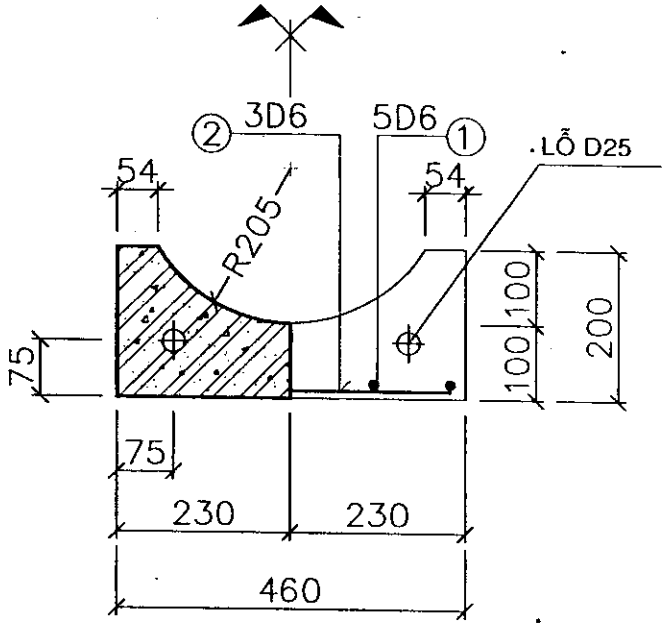

MẶT CẮT

GHI CHÚ:
1. Kích thước bản vẽ ghi bằng mm.
2. Lưới thép được liên kết hàn.

BẢNG THỐNG KÊ VẬT TƯ

KH.	HÌNH DÁNG - KÍCH THƯỚC	QUI CÁCH	C.DÀI 1 THANH	SỐ LƯỢNG	TỔNG C.DÀI	TRỌNG LƯỢNG
		mm	mm	th.	m	Kg
1	210	D6 AI	210	5.0	1.05	0.233
2	420	D6 AI	420	3.0	1.26	0.280
TỔNG CỘNG:						0.513
BÊ TÔNG ĐÁ 1x2, M200:	0.017 m3/CẤU KIỆN					

BỘ GIAO THÔNG VẬN TẢI TRƯỜNG CAO ĐẲNG GIAO THÔNG VẬN TẢI III TT ỨNG DỤNG KHOA HỌC CÔNG NGHỆ GIAO THÔNG VẬN TẢI		THÀNH PHỐ HỒ CHÍ MINH CTY TNHH XDCT **HÙNG VƯƠNG**
THIẾT KẾ	PHAN HOÀI THANH	**GỐI CỐNG BTCT RUNG ÉP**
SOÁT	TRẦN BÌNH GIANG	
CNĐA.	NGUYỄN QUANG DŨNG	D300
P.GIÁM ĐỐC	TRẦN VĂN TRÌNH	CỐT THÉP AI
Tp. Hồ Chí Minh, ngày tháng 5 năm 2010		
Th.S. Trần Văn Trình		TỶ LỆ: 1/10 SỐ BẢN VẼ: 02/18 KÝ HIỆU BẢN VẼ: BVKT R-E

GỐI CỐNG D400 - RUNG-ÉP

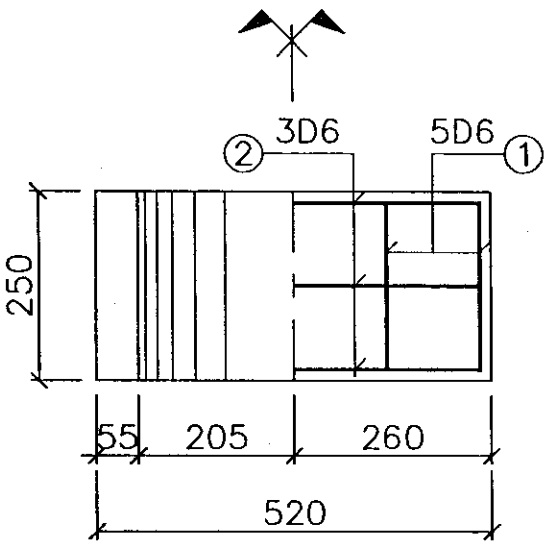

MẶT BẰNG

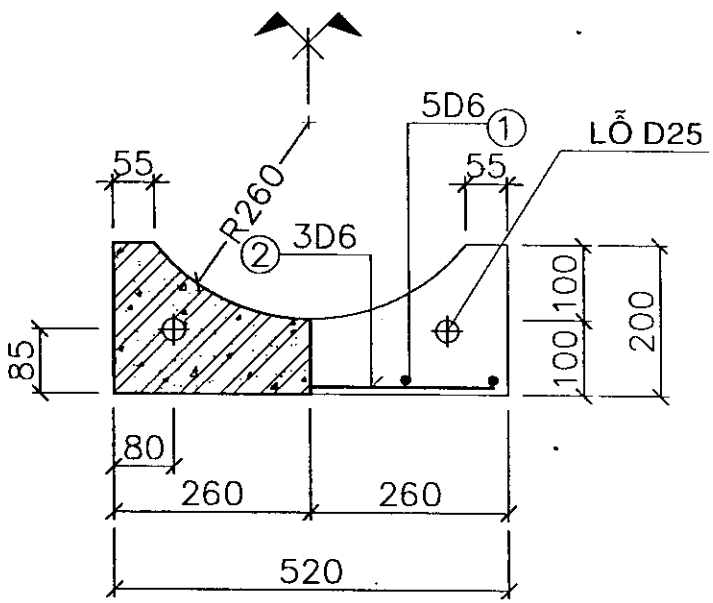

MẶT CẮT

GHI CHÚ:
1. Kích thước bản vẽ ghi bằng mm.
2. Lưới thép được liên kết hàn.

BẢNG THỐNG KÊ VẬT TƯ

KH.	HÌNH DÁNG - KÍCH THƯỚC	QUI CÁCH	C.DÀI 1 THANH	SỐ LƯỢNG	TỔNG C.DÀI	TRỌNG LƯỢNG
		mm	mm	th.	m	Kg
1	210	D6 AI	210	5.0	1.05	0.233
2	480	D6 AI	480	3.0	1.44	0.320
TỔNG CỘNG:						0.553
BÊ TÔNG ĐÁ 1x2, M200:	0.019 m3/CẤU KIỆN					

BỘ GIAO THÔNG VẬN TẢI
TRƯỜNG CAO ĐẲNG GIAO THÔNG VẬN TẢI III
TT ỨNG DỤNG KHOA HỌC CÔNG NGHỆ GIAO THÔNG VẬN TẢI

THIẾT KẾ	PHAN HOÀI THANH	
SOÁT	TRẦN BÌNH GIANG	
CNĐA	NGUYỄN QUANG DŨNG	
P.GIÁM ĐỐC	TRẦN VĂN TRÌNH	

Tp. Hồ Chí Minh, ngày tháng 5 năm 2010

Th.S. Trần Văn Trình

THÀNH PHỐ HỒ CHÍ MINH
CTY TNHH XDCT
HÙNG VƯƠNG

GỐI CỐNG BTCT RUNG ÉP

D400
CỐT THÉP AI

TỶ LỆ: 1/10	SỐ BẢN VẼ: 03/18
KÝ HIỆU BẢN VẼ: BVKT R-E	

GỐI CỐNG D500 - RUNG-ÉP

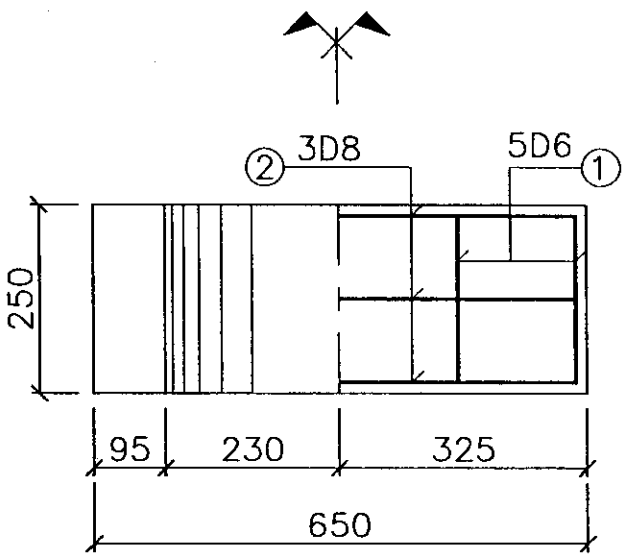

MẶT BẰNG

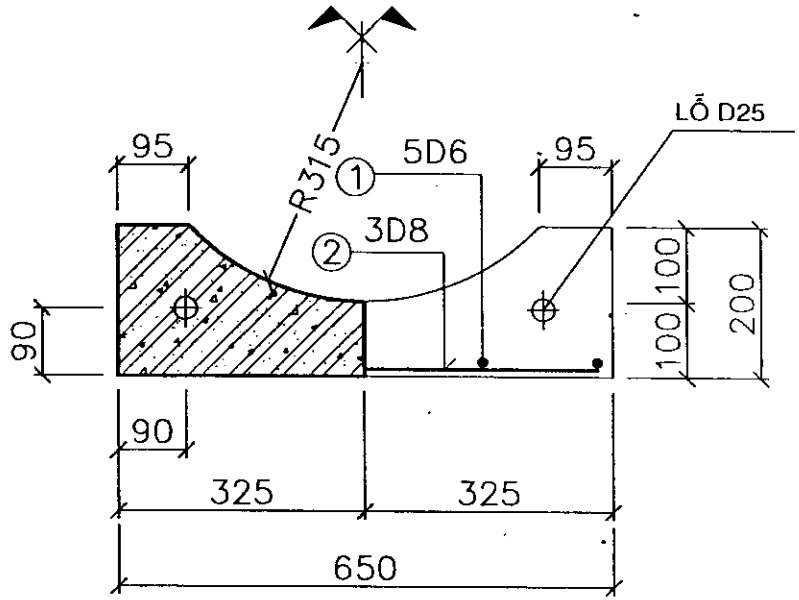

MẶT CẮT

GHI CHÚ:
1. Kích thước bản vẽ ghi bằng mm.
2. Lưới thép được liên kết hàn.

BẢNG THỐNG KÊ VẬT TƯ

KH.	HÌNH DÁNG - KÍCH THƯỚC	QUI CÁCH	C.DÀI 1 THANH	SỐ LƯỢNG	TỔNG C.DÀI	TRỌNG LƯỢNG
		mm	mm	th.	m	Kg
1	210	D6 AI	210	5.0	1.05	0.233
2	610	D8 AI	610	3.0	1.83	0.723
TỔNG CỘNG:						0.956
BÊ TÔNG ĐÁ 1x2, M200:	0.025 m3/CẤU KIỆN					

BỘ GIAO THÔNG VẬN TẢI TRƯỜNG CAO ĐẲNG GIAO THÔNG VẬN TẢI III TT ỨNG DỤNG KHOA HỌC CÔNG NGHỆ GIAO THÔNG VẬN TẢI		THÀNH PHỐ HỒ CHÍ MINH CTY TNHH XDCT **HÙNG VƯƠNG**
THIẾT KẾ	PHAN HOÀI THANH	**GỐI CỐNG BTCT RUNG ÉP**
SOÁT	TRẦN BÌNH GIANG	
CNĐA.	NGUYỄN QUANG DŨNG	D500
P.GIÁM ĐỐC	TRẦN VĂN TRÌNH	CỐT THÉP AI
Tp. Hồ Chí Minh, ngày tháng 5 năm 2010		
Th.S. Trần Văn Trình		TỶ LỆ: 1/10 — SỐ BẢN VẼ: 04/18
		KÝ HIỆU BẢN VẼ: BVKT R-E

GỐI CỐNG D600 - RUNG-ÉP

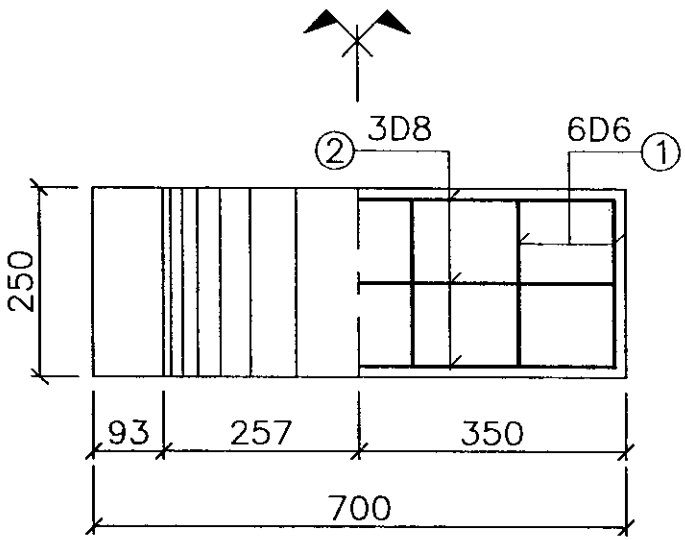

MẶT BẰNG

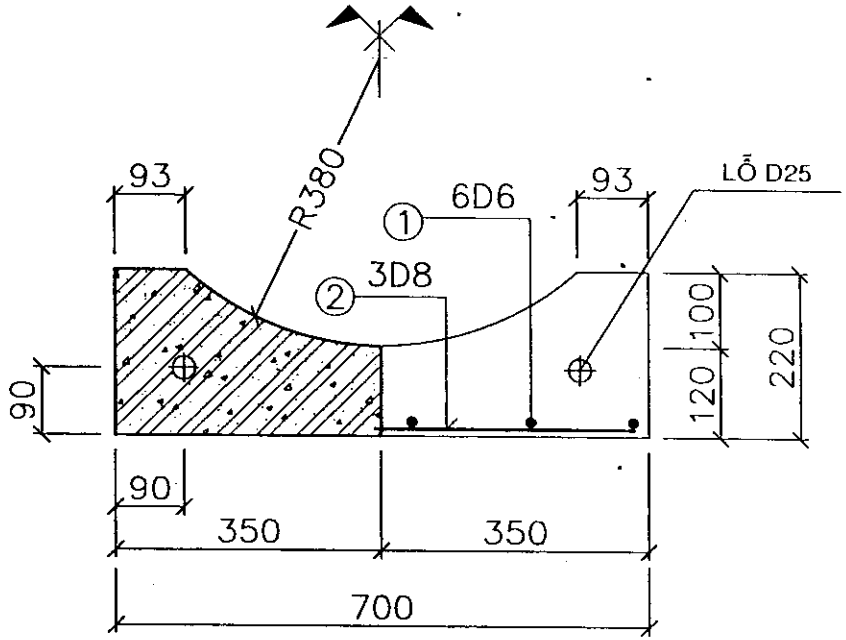

MẶT CẮT

GHI CHÚ:
1. Kích thước bản vẽ ghi bằng mm.
2. Lưới thép được liên kết hàn.

BẢNG THỐNG KÊ VẬT TƯ

KH.	HÌNH DÁNG - KÍCH THƯỚC	QUI CÁCH	C.DÀI 1 THANH	SỐ LƯỢNG	TỔNG C.DÀI	TRỌNG LƯỢNG
		mm	mm	th.	m	Kg
①	210	D6 AI	210	6.0	1.26	0.280
②	660	D8 AI	660	3.0	1.98	0.782
TỔNG CỘNG:						1.062
BÊ TÔNG ĐÁ 1x2, M200:		0.030 m3/CẤU KIỆN				

BỘ GIAO THÔNG VẬN TẢI
TRƯỜNG CAO ĐẲNG GIAO THÔNG VẬN TẢI III
TT ỨNG DỤNG KHOA HỌC CÔNG NGHỆ GIAO THÔNG VẬN TẢI

THIẾT KẾ	PHAN HOÀI THANH	
SOÁT	TRẦN BÌNH GIANG	
CNĐA	NGUYỄN QUANG DŨNG	
P.GIÁM ĐỐC	TRẦN VĂN TRÌNH	

Tp. Hồ Chí Minh, ngày tháng 5 năm 2010

Th.S. Trần Văn Trình

THÀNH PHỐ HỒ CHÍ MINH
CTY TNHH XDCT
HÙNG VƯƠNG

GỐI CỐNG BTCT RUNG ÉP

D600
CỐT THÉP AI

TỶ LỆ: 1/10	SỐ BẢN VẼ: 05/18
KÝ HIỆU BẢN VẼ: BVKT R-E	

GỐI CỐNG D700 - RUNG-ÉP

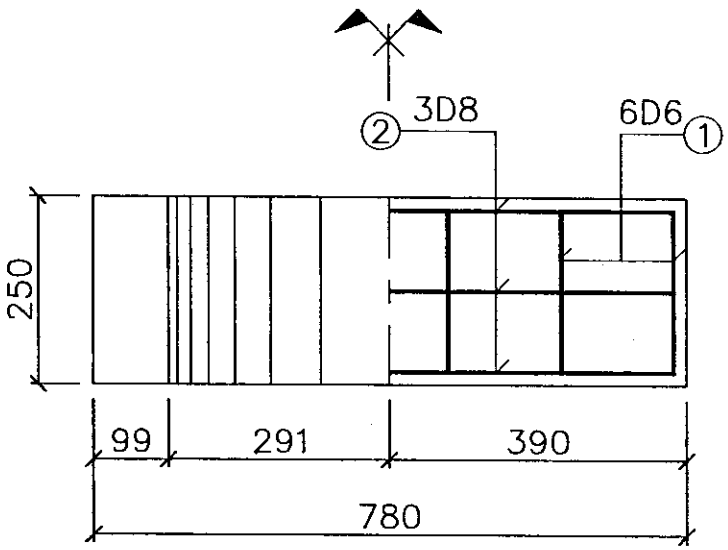

MẶT BẰNG

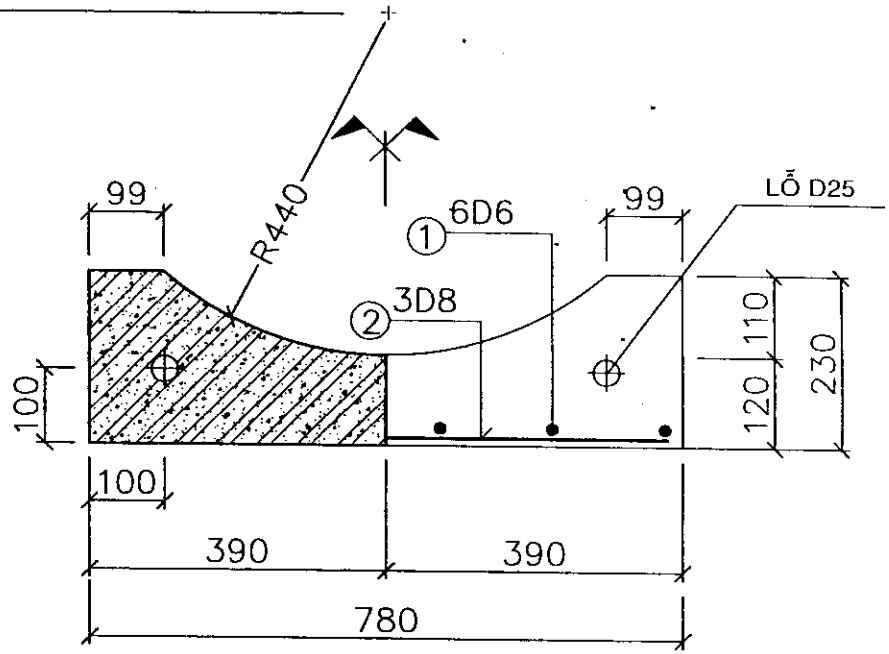

MẶT CẮT

GHI CHÚ:
1. Kích thước bản vẽ ghi bằng mm.
2. Lưới thép được liên kết hàn.

BẢNG THỐNG KÊ VẬT TƯ

KH.	HÌNH DÁNG - KÍCH THƯỚC	QUI CÁCH	C.DÀI 1 THANH	SỐ LƯỢNG	TỔNG C.DÀI	TRỌNG LƯỢNG
		mm	mm	th.	m	Kg
1	210	D6 AI	210	6.0	1.26	0.280
2	740	D8 AI	740	3.0	2.22	0.877
TỔNG CỘNG:						1.157
BÊ TÔNG ĐÁ 1x2, M200:	0.034 m3/CẤU KIỆN					

BỘ GIAO THÔNG VẬN TẢI
TRƯỜNG CAO ĐẲNG GIAO THÔNG VẬN TẢI III
TT ỨNG DỤNG KHOA HỌC CÔNG NGHỆ GIAO THÔNG VẬN TẢI

THIẾT KẾ	PHAN HOÀI THANH	
SOÁT	TRẦN BÌNH GIANG	
CNĐA	NGUYỄN QUANG DŨNG	
P.GIÁM ĐỐC	TRẦN VĂN TRÌNH	

Tp. Hồ Chí Minh, ngày tháng 5 năm 2010

TRUNG TÂM ỨNG DỤNG KHOA HỌC CÔNG NGHỆ GIAO THÔNG VẬN TẢI

Th.S. Trần Văn Trình

THÀNH PHỐ HỒ CHÍ MINH
CTY TNHH XDCT
HÙNG VƯƠNG

GỐI CỐNG BTCT RUNG ÉP

D700
CỐT THÉP AI

TỶ LỆ: 1/10	SỐ BẢN VẼ: 06/18
KÝ HIỆU BẢN VẼ: BVKT R-E	

GỐI CỐNG D800 - RUNG-ÉP

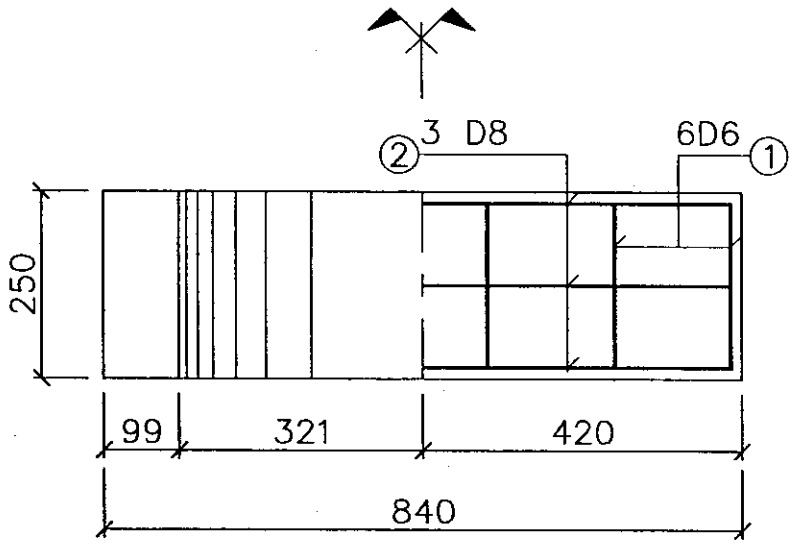

MẶT BẰNG

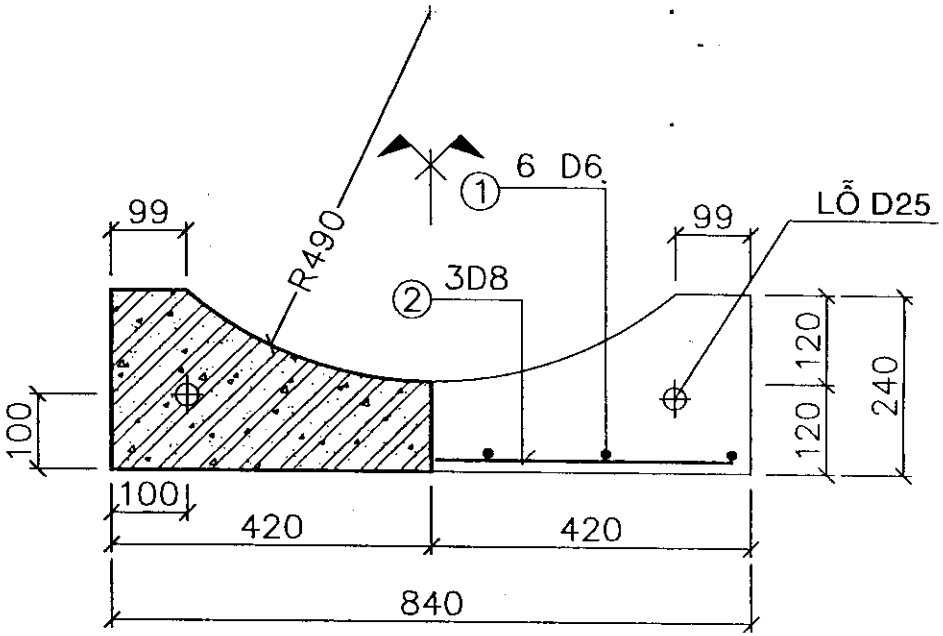

MẶT CẮT

GHI CHÚ:
1. Kích thước bản vẽ ghi bằng mm.
2. Lưới thép được liên kết hàn.

BẢNG THỐNG KÊ VẬT TƯ

KH.	HÌNH DÁNG - KÍCH THƯỚC	QUI CÁCH	C.DÀI 1 THANH	SỐ LƯỢNG	TỔNG C.DÀI	TRỌNG LƯỢNG
		mm	mm	th.	m	Kg
1	210	D6 AI	210	6.0	1.26	0.280
2	800	D8 AI	800	3.0	2.40	0.948
TỔNG CỘNG:						1.228
BÊ TÔNG ĐÁ 1x2, M200:		0.037 m3/CẤU KIỆN				

BỘ GIAO THÔNG VẬN TẢI
TRƯỜNG CAO ĐẲNG GIAO THÔNG VẬN TẢI III
TT ỨNG DỤNG KHOA HỌC CÔNG NGHỆ GIAO THÔNG VẬN TẢI

THIẾT KẾ	PHAN HOÀI THANH	
SOÁT	TRẦN BÌNH GIANG	
CNĐA.	NGUYỄN QUANG DŨNG	
P.GIÁM ĐỐC	TRẦN VĂN TRÌNH	

Tp. Hồ Chí Minh, ngày tháng 5 năm 2010

Th.S. Trần Văn Trình

THÀNH PHỐ HỒ CHÍ MINH
CTY TNHH XDCT
HÙNG VƯƠNG

GỐI CỐNG BTCT RUNG ÉP

D800
CỐT THÉP AI

TỶ LỆ: 1/10	SỐ BẢN VẼ: 07/18
KÝ HIỆU BẢN VẼ: BVKT R-E	

GỐI CỐNG D900 - RUNG-ÉP

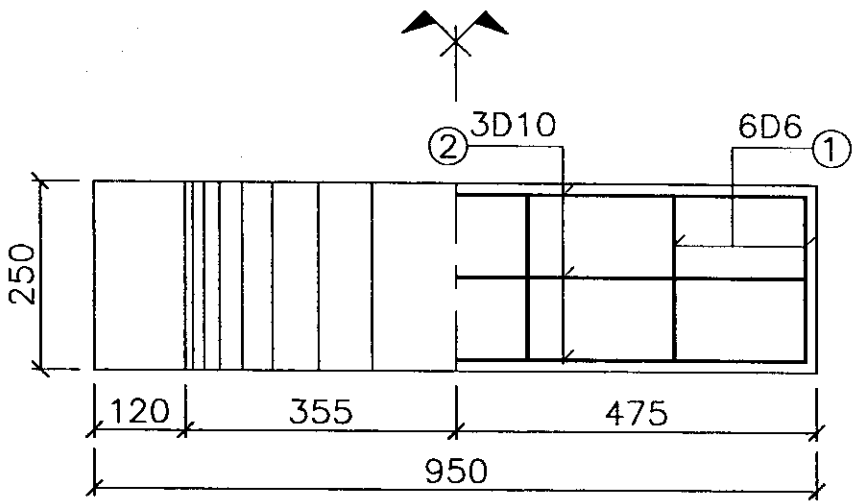

MẶT BẰNG

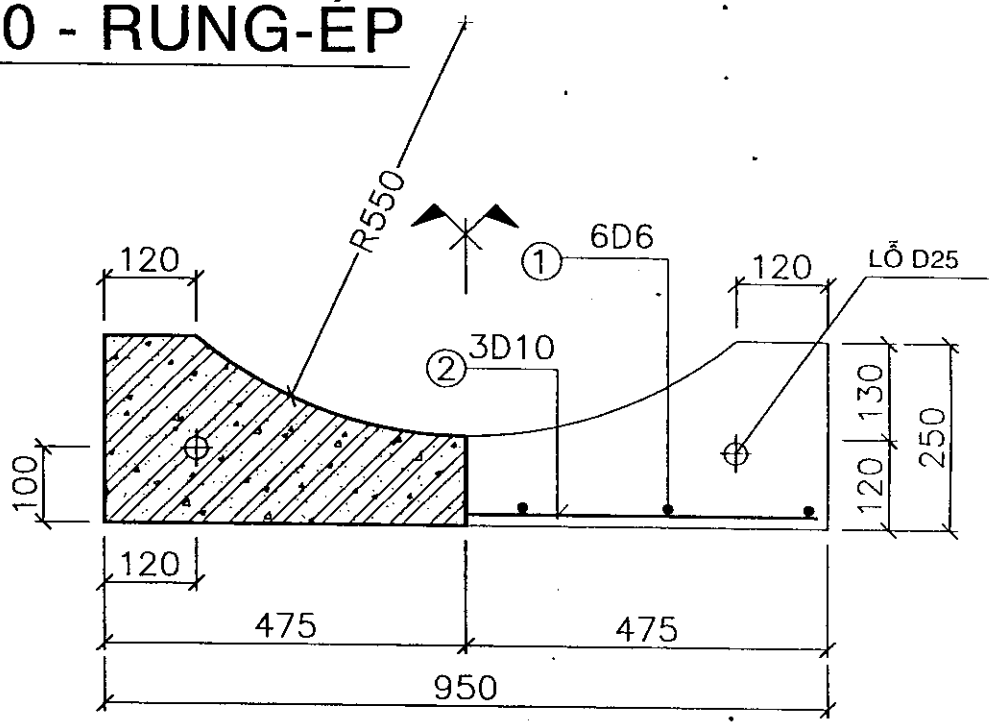

MẶT CẮT

GHI CHÚ:
1. Kích thước bản vẽ ghi bằng mm.
2. Lưới thép được liên kết hàn.

BẢNG THỐNG KÊ VẬT TƯ

KH.	HÌNH DÁNG - KÍCH THƯỚC	QUI CÁCH	C.DÀI 1 THANH	SỐ LƯỢNG	TỔNG C.DÀI	TRỌNG LƯỢNG
		mm	mm	th.	m	Kg
1	210	D6 AI	210	6.0	1.26	0.280
2	910	D10 AI	910	3.0	2.73	1.684
TỔNG CỘNG:						1.964
BÊ TÔNG ĐÁ 1x2 cm, M.200:		0.044 m3/CẤU KIỆN				

BỘ GIAO THÔNG VẬN TẢI
TRƯỜNG CAO ĐẲNG GIAO THÔNG VẬN TẢI III
TT ỨNG DỤNG KHOA HỌC CÔNG NGHỆ GIAO THÔNG VẬN TẢI

THIẾT KẾ	PHAN HOÀI THANH	
SOÁT	TRẦN BÌNH GIANG	
CNĐA.	NGUYỄN QUANG DŨNG	
P.GIÁM ĐỐC	TRẦN VĂN TRÌNH	

Tp. Hồ Chí Minh, ngày tháng 5 năm 2010

Th.S. Trần Văn Trình

THÀNH PHỐ HỒ CHÍ MINH
CTY TNHH XDCT
HÙNG VƯƠNG

GỐI CỐNG BTCT RUNG ÉP

D900
CỐT THÉP AI

TỶ LỆ: 1/10	SỐ BẢN VẼ: 08/18
KÝ HIỆU BẢN VẼ: BVKT R-E	

GỐI CỐNG D1000 - RUNG-ÉP

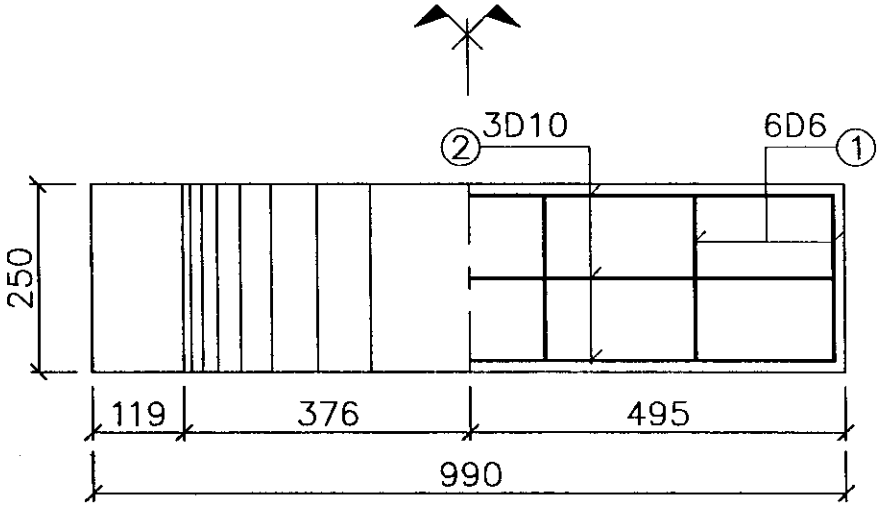

MẶT BẰNG

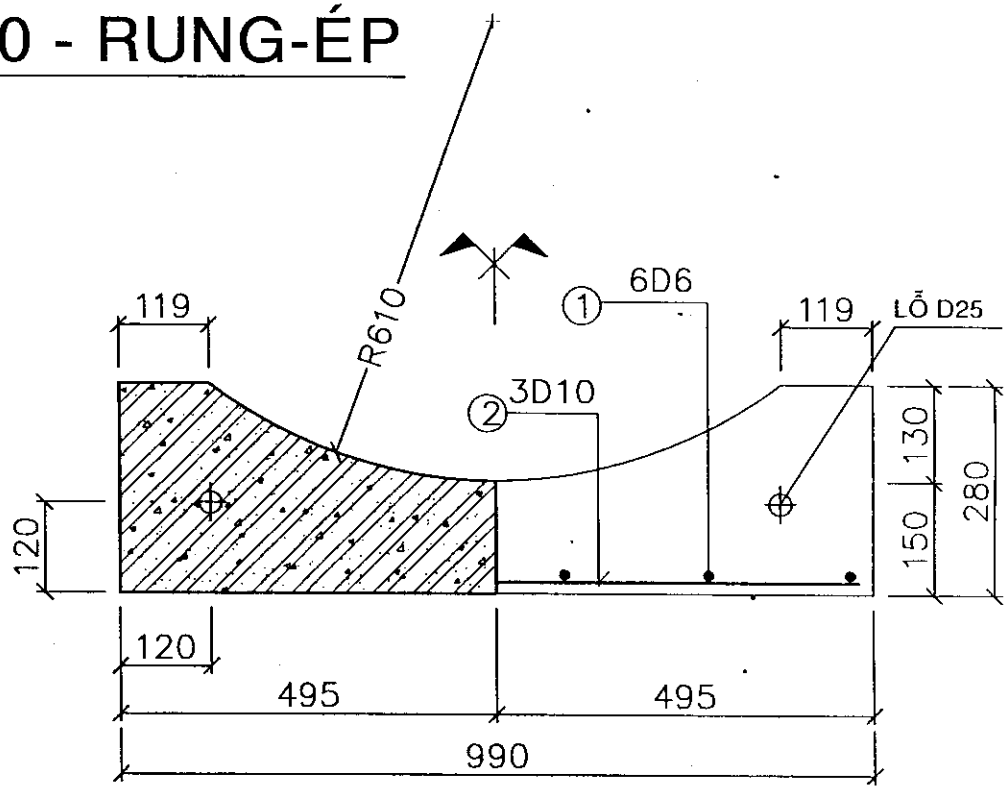

MẶT CẮT

GHI CHÚ:
1. Kích thước bản vẽ ghi bằng mm.
2. Lưới thép được liên kết hàn.

BẢNG THỐNG KÊ VẬT TƯ

KH.	HÌNH DÁNG - KÍCH THƯỚC	QUI CÁCH	C.DÀI 1 THANH	SỐ LƯỢNG	TỔNG C.DÀI	TRỌNG LƯỢNG
		mm	mm	th.	m	Kg
1	210	D6 AI	210	6.0	1.26	0.280
2	950	D10 AI	950	3.0	2.85	1.758
TỔNG CỘNG:						2.038
BÊ TÔNG ĐÁ 1x2, M200:	0.053 m3/CẤU KIỆN					

BỘ GIAO THÔNG VẬN TẢI
TRƯỜNG CAO ĐẲNG GIAO THÔNG VẬN TẢI III
TT ỨNG DỤNG KHOA HỌC CÔNG NGHỆ GIAO THÔNG VẬN TẢI

THIẾT KẾ	PHAN HOÀI THANH	
SOÁT	TRẦN BÌNH GIANG	
CNĐA.	NGUYỄN QUANG DŨNG	
P.GIÁM ĐỐC	TRẦN VĂN TRÌNH	

Tp. Hồ Chí Minh, ngày tháng 5 năm 2010

Th.S. Trần Văn Trình

THÀNH PHỐ HỒ CHÍ MINH
CTY TNHH XDCT
HÙNG VƯƠNG

GỐI CỐNG BTCT RUNG ÉP

D1000
CỐT THÉP AI

TỶ LỆ: 1/10	SỐ BẢN VẼ: 09/18
KÝ HIỆU BẢN VẼ: BVKT R-E	

GỐI CỐNG D1200 - RUNG-ÉP

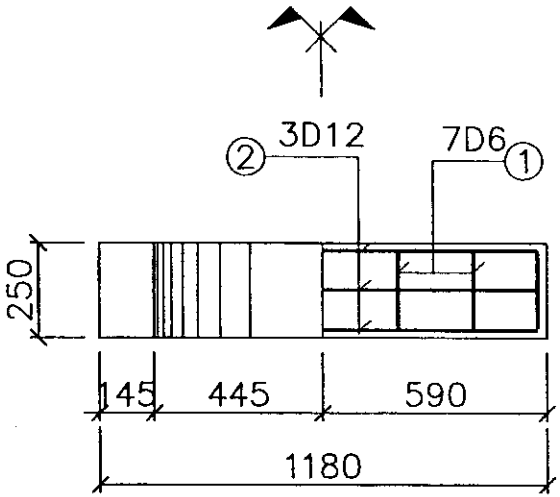

MẶT BẰNG

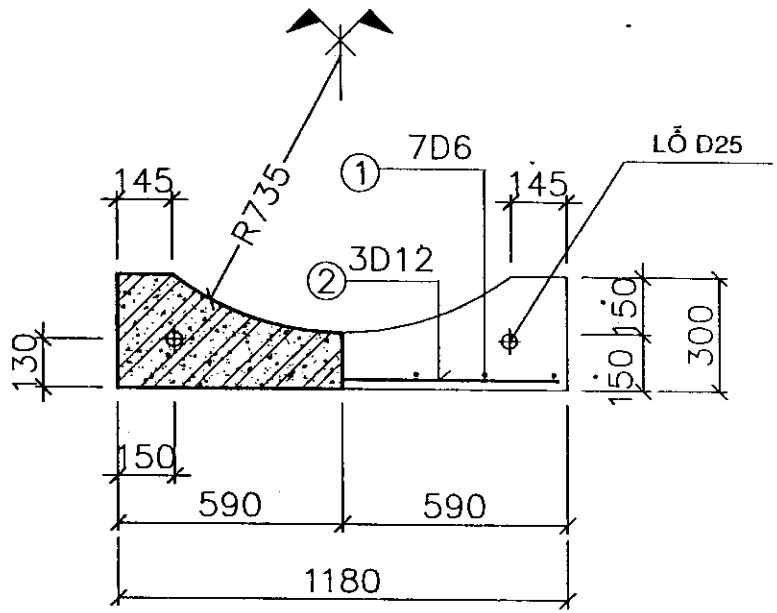

MẶT CẮT

GHI CHÚ:
1. Kích thước bản vẽ ghi bằng mm.
2. Lưới thép được liên kết hàn.

BẢNG THỐNG KÊ VẬT TƯ

KH.	HÌNH DÁNG - KÍCH THƯỚC	QUI CÁCH	C.DÀI 1 THANH	SỐ LƯỢNG	TỔNG C.DÀI	TRỌNG LƯỢNG
		mm	mm	th.	m	Kg
1	210	D6 AI	210	7.0	1.47	0.326
2	1140	D12 AII	1140	3.0	3.42	3.037
TỔNG CỘNG:						3.363
BÊTÔNG ĐÁ 1x2, M200:	0.066 m3/CẤU KIỆN					

BỘ GIAO THÔNG VẬN TẢI
TRƯỜNG CAO ĐẲNG GIAO THÔNG VẬN TẢI III
TT ỨNG DỤNG KHOA HỌC CÔNG NGHỆ GIAO THÔNG VẬN TẢI

THIẾT KẾ	PHAN HOÀI THANH	
SOÁT	TRẦN BÌNH GIANG	
CNĐA.	NGUYỄN QUANG DŨNG	
P.GIÁM ĐỐC	TRẦN VĂN TRÌNH	

Tp. Hồ Chí Minh, ngày tháng 5 năm 2010

TRUNG TÂM ỨNG DỤNG KHOA HỌC CÔNG NGHỆ GIAO THÔNG VẬN TẢI

Th.S. Trần Văn Trình

THÀNH PHỐ HỒ CHÍ MINH
CTY TNHH XDCT
HÙNG VƯƠNG

GỐI CỐNG BTCT RUNG ÉP

D1200
CỐT THÉP AI, AII

TỶ LỆ: 1/20 | SỐ BẢN VẼ: 10/18
KÝ HIỆU BẢN VẼ: BVKT R-E

GỐI CỐNG D1500 - RUNG-ÉP

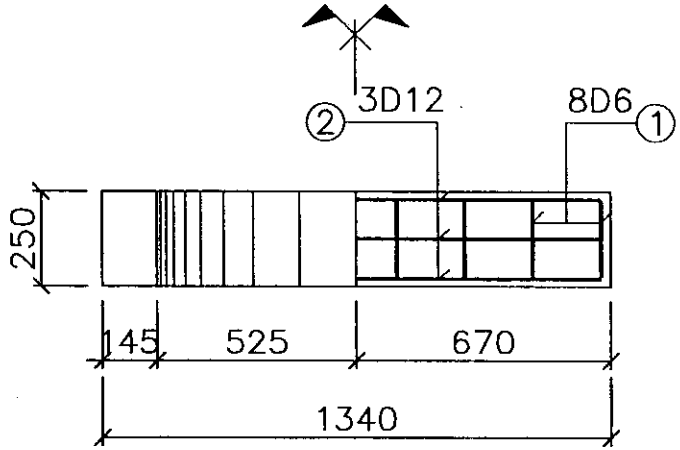

MẶT BẰNG

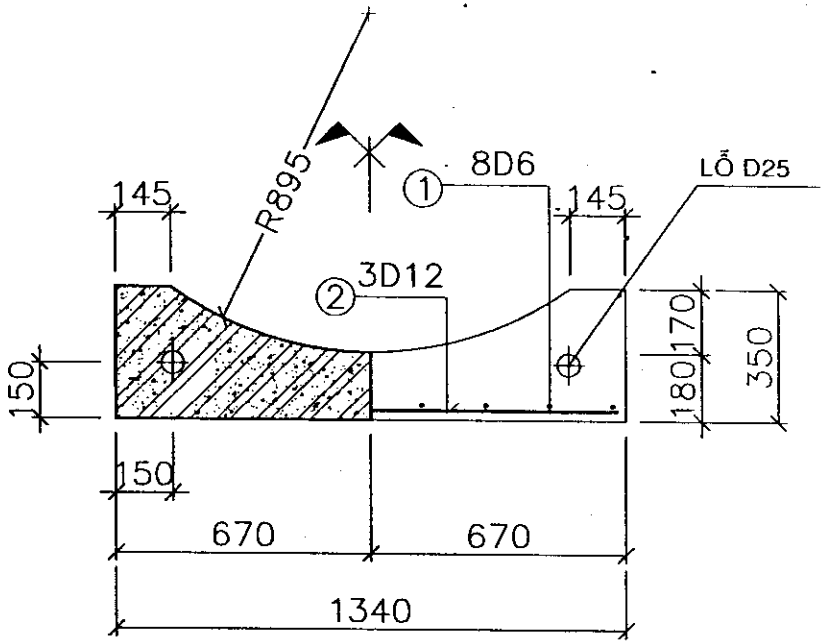

MẶT CẮT

GHI CHÚ:
1. Kích thước bản vẽ ghi bằng mm.
2. Lưới thép được liên kết hàn.

BẢNG THỐNG KÊ VẬT TƯ

KH.	HÌNH DÁNG - KÍCH THƯỚC	QUI CÁCH	C.DÀI 1 THANH	SỐ LƯỢNG	TỔNG C.DÀI	TRỌNG LƯỢNG
		mm	mm	th.	m	Kg
1	210	D6 AI	210	8.0	1.68	0.373
2	1300	D12 AII	1300	3.0	3.90	3.463
TỔNG CỘNG:						3.836
BÊTÔNG ĐÁ 1x2, M200:	0.087 m3/CẤU KIỆN					

BỘ GIAO THÔNG VẬN TẢI
TRƯỜNG CAO ĐẲNG GIAO THÔNG VẬN TẢI III
TT ỨNG DỤNG KHOA HỌC CÔNG NGHỆ GIAO THÔNG VẬN TẢI

THIẾT KẾ	PHAN HOÀI THANH	
SOÁT	TRẦN BÌNH GIANG	
CNĐA.	NGUYỄN QUANG DŨNG	
P.GIÁM ĐỐC	TRẦN VĂN TRÌNH	

Tp. Hồ Chí Minh, ngày tháng 5 năm 2010

Th.S. Trần Văn Trình

THÀNH PHỐ HỒ CHÍ MINH
. CTY TNHH XDCT
HÙNG VƯƠNG

GỐI CỐNG BTCT RUNG ÉP

D1500
CỐT THÉP AI, AII

TỶ LỆ: 1/20	SỐ BẢN VẼ: 11 /18
KÝ HIỆU BẢN VẼ: BVKT R-E	

GỐI CỐNG D1800 - RUNG-ÉP

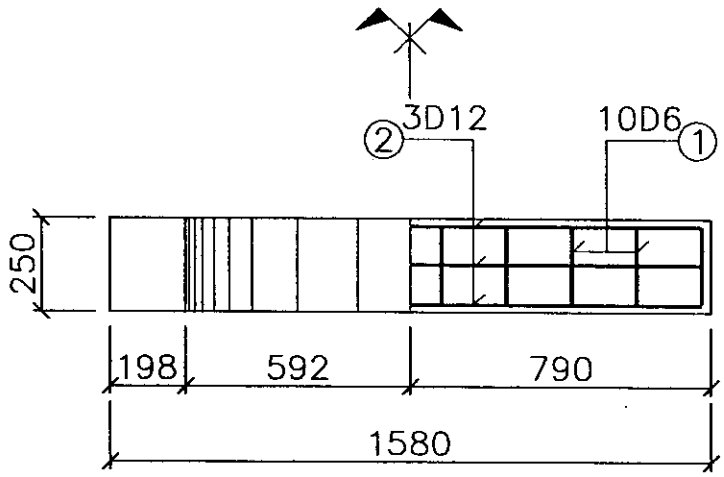

MẶT BẰNG

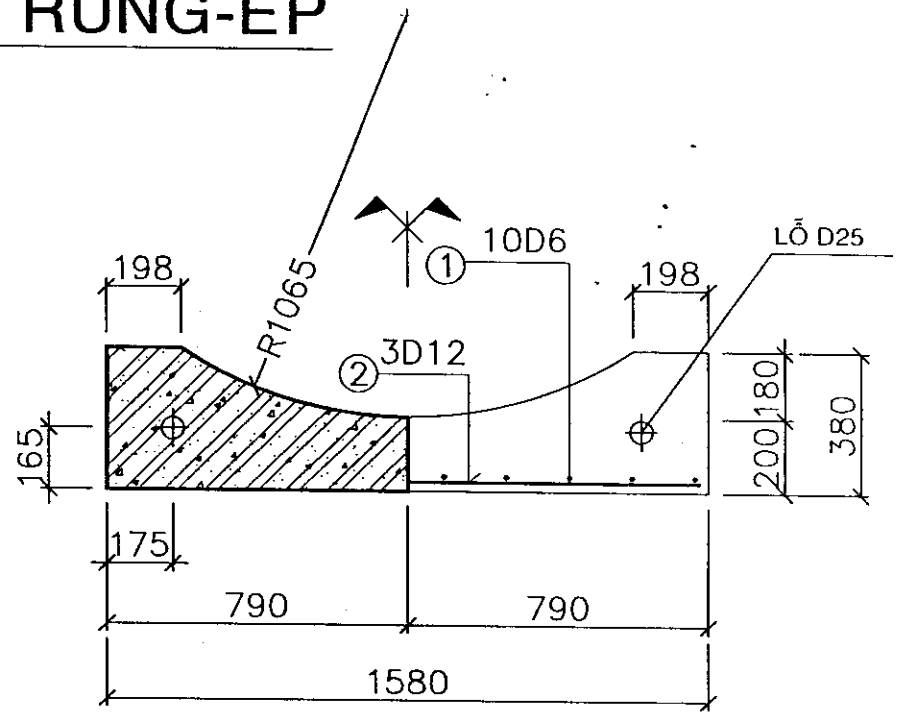

MẶT CẮT

GHI CHÚ:
1. Kích thước bản vẽ ghi bằng mm.
2. Lưới thép được liên kết hàn.

BẢNG THỐNG KÊ VẬT TƯ

KH.	HÌNH DÁNG - KÍCH THƯỚC	QUI CÁCH	C.DÀI 1 THANH	SỐ LƯỢNG	TỔNG C.DÀI	TRỌNG LƯỢNG
		mm	mm	th.	m	Kg
1	210	D6 AI	210	10.0	2.10	0.466
2	1540	D12 AII	1540	3.0	4.62	4.103
TỔNG CỘNG:						4.569
BÊTÔNG ĐÁ 1x2, M200:	0.114 m3/CẤU KIỆN					

BỘ GIAO THÔNG VẬN TẢI
TRƯỜNG CAO ĐẲNG GIAO THÔNG VẬN TẢI III
TT ỨNG DỤNG KHOA HỌC CÔNG NGHỆ GIAO THÔNG VẬN TẢI

THIẾT KẾ	PHAN HOÀI THANH	
SOÁT	TRẦN BÌNH GIANG	
CNĐA.	NGUYỄN QUANG DŨNG	
P.GIÁM ĐỐC	TRẦN VĂN TRÌNH	

Tp. Hồ Chí Minh, ngày tháng 5 năm 2010

TRUNG TÂM ỨNG DỤNG KHOA HỌC CÔNG NGHỆ GIAO THÔNG VẬN TẢI

Th.S. Trần Văn Trình

THÀNH PHỐ HỒ CHÍ MINH
CTY TNHH XDCT
HÙNG VƯƠNG

GỐI CỐNG BTCT RUNG ÉP

D1800
CỐT THÉP AI, AII

TỶ LỆ: 1/20	SỐ BẢN VẼ: 12/18
KÝ HIỆU BẢN VẼ: BVKT R-E	

GỐI CỐNG D2000 - RUNG-ÉP

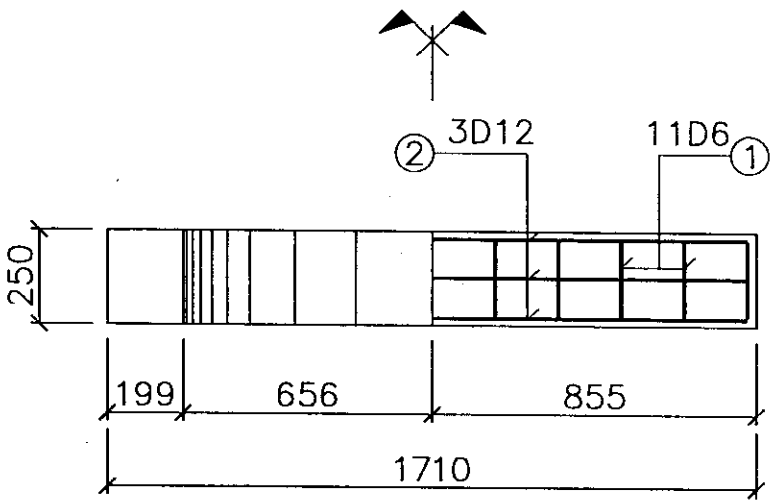

MẶT BẰNG

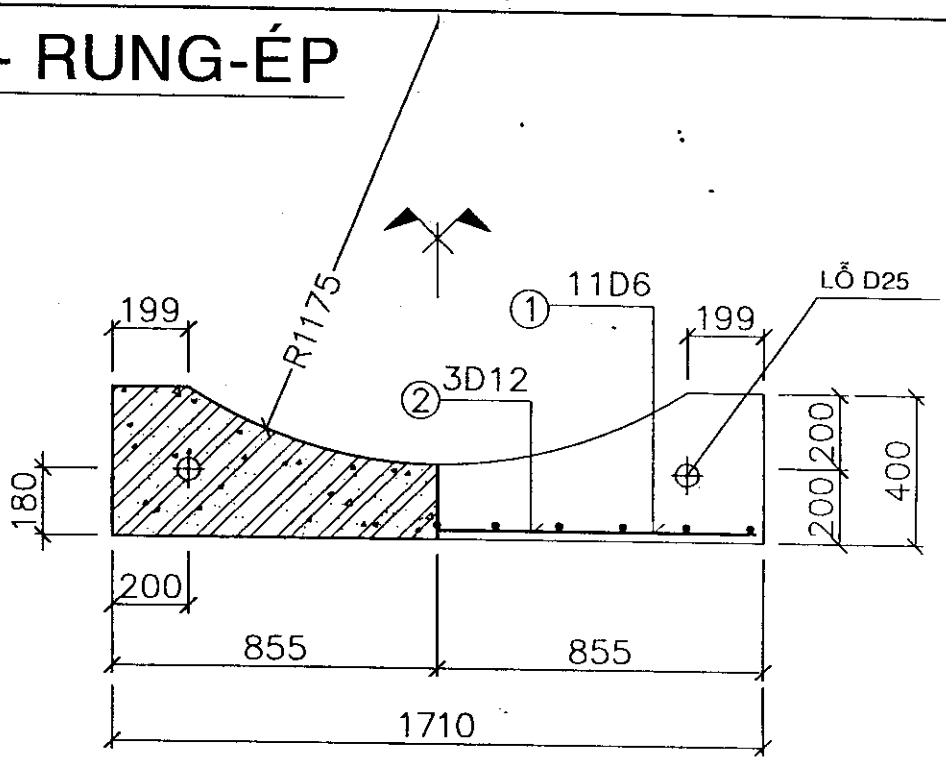

MẶT CẮT

GHI CHÚ:
1. Kích thước bản vẽ ghi bằng mm.
2. Lưới thép được liên kết hàn.

BẢNG THỐNG KÊ VẬT TƯ

KH.	HÌNH DÁNG - KÍCH THƯỚC	QUI CÁCH	C.DÀI 1 THANH	SỐ LƯỢNG	TỔNG C.DÀI	TRỌNG LƯỢNG
		mm	mm	th.	m	Kg
1	210	D6 AI	210	11.0	2.31	0.513
2	1670	D12 AII	1670	3.0	5.01	4.449
TỔNG CỘNG:						4.962
BÊTÔNG ĐÁ 1x2, M200:	0.127 m3/CẤU KIỆN					

BỘ GIAO THÔNG VẬN TẢI
TRƯỜNG CAO ĐẲNG GIAO THÔNG VẬN TẢI III
TT ỨNG DỤNG KHOA HỌC CÔNG NGHỆ GIAO THÔNG VẬN TẢI

THIẾT KẾ	PHAN HOÀI THANH
SOÁT	TRẦN BÌNH GIANG
CNĐA.	NGUYỄN QUANG DŨNG
P.GIÁM ĐỐC	TRẦN VĂN TRÌNH

Tp. Hồ Chí Minh, ngày tháng 5 năm 2010

TRUNG TÂM ỨNG DỤNG KHOA HỌC CÔNG NGHỆ GIAO THÔNG VẬN TẢI

Th.S. Trần Văn Trình

THÀNH PHỐ HỒ CHÍ MINH
CTY TNHH XDCT
HÙNG VƯƠNG

GỐI CỐNG BTCT RUNG ÉP

D2000
CỐT THÉP AI, AII

TỶ LỆ: 1/20 | SỐ BẢN VẼ: 13/18
KÝ HIỆU BẢN VẼ: BVKT R-E

GỐI CỐNG D2300 - RUNG-ÉP

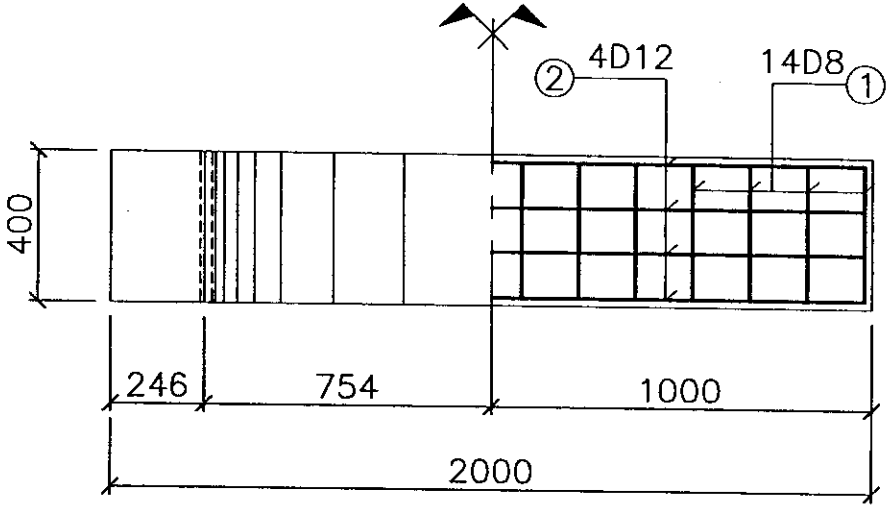

MẶT BẰNG

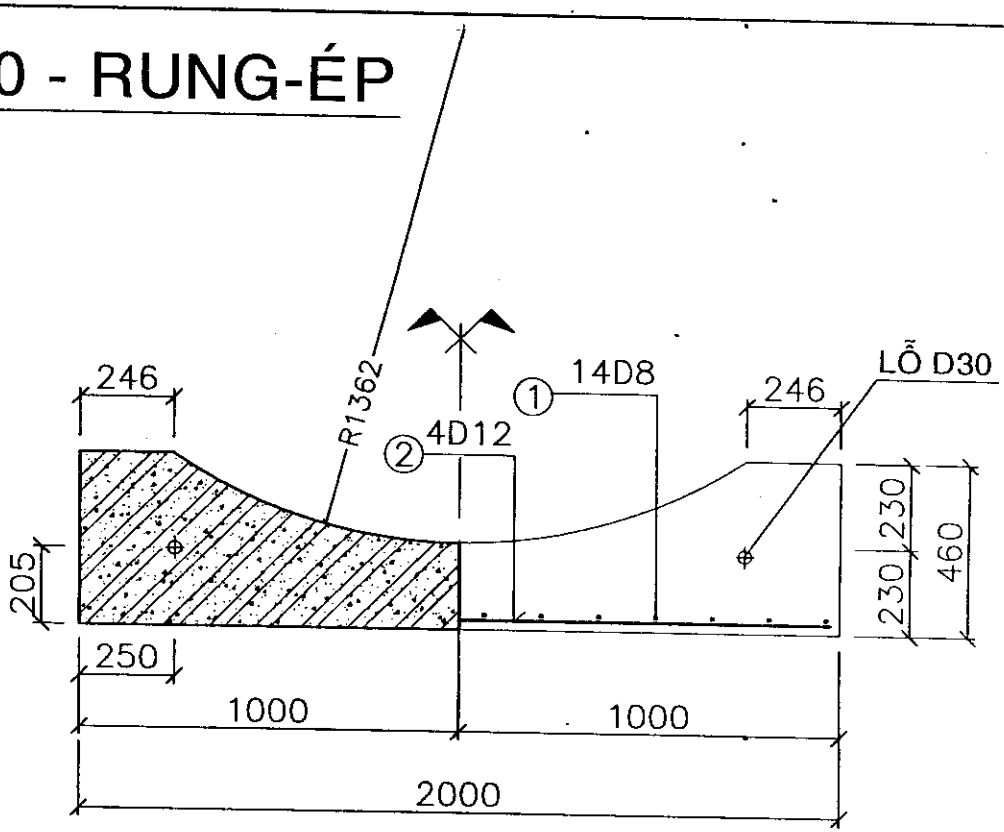

MẶT CẮT

GHI CHÚ:
1. Kích thước bản vẽ ghi bằng mm.
2. Lưới thép được liên kết hàn.

BẢNG THỐNG KÊ VẬT TƯ

KH.	HÌNH DÁNG - KÍCH THƯỚC	QUI CÁCH	C.DÀI 1 THANH	SỐ LƯỢNG	TỔNG C.DÀI	TRỌNG LƯỢNG
		mm	mm	th.	m	Kg
①	360	D8 AI	360	14.0	5.04	1.991
②	1960	D12 AII	1960	4.0	7.84	6.962
TỔNG CỘNG:						8.953
BÊ TÔNG ĐÁ 1x2, M200:	0.274 m3/CẤU KIỆN					

BỘ GIAO THÔNG VẬN TẢI
TRƯỜNG CAO ĐẲNG GIAO THÔNG VẬN TẢI III
TT ỨNG DỤNG KHOA HỌC CÔNG NGHỆ GIAO THÔNG VẬN TẢI

THIẾT KẾ	PHAN HOÀI THANH	
SOÁT	TRẦN BÌNH GIANG	
CNĐA	NGUYỄN QUANG DŨNG	
P.GIÁM ĐỐC	TRẦN VĂN TRÌNH	

Tp. Hồ Chí Minh, ngày tháng 6 năm 2010

Th.S. Trần Văn Trình

THÀNH PHỐ HỒ CHÍ MINH
CTY TNHH XDCT
HÙNG VƯƠNG

GỐI CỐNG BTCT RUNG ÉP

D2300
CỐT THÉP AI, AII

TỶ LỆ: 1/20	SỐ BẢN VẼ: 14/18
KÝ HIỆU BẢN VẼ: BVKT R-E	

GỐI CỐNG D2400 - RUNG-ÉP

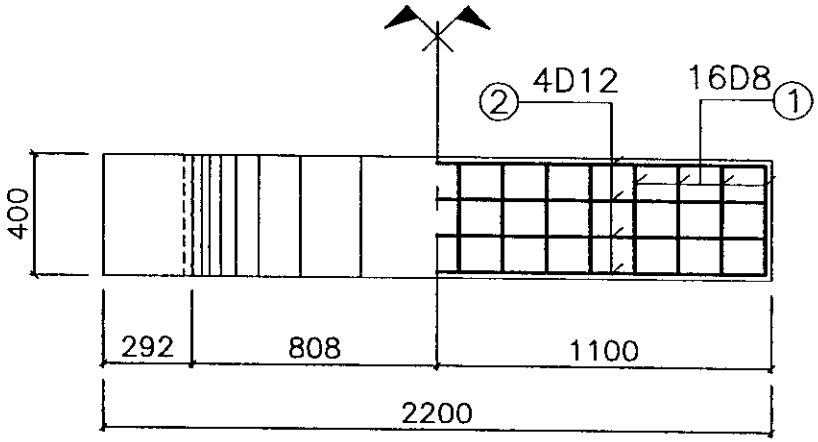

MẶT BẰNG

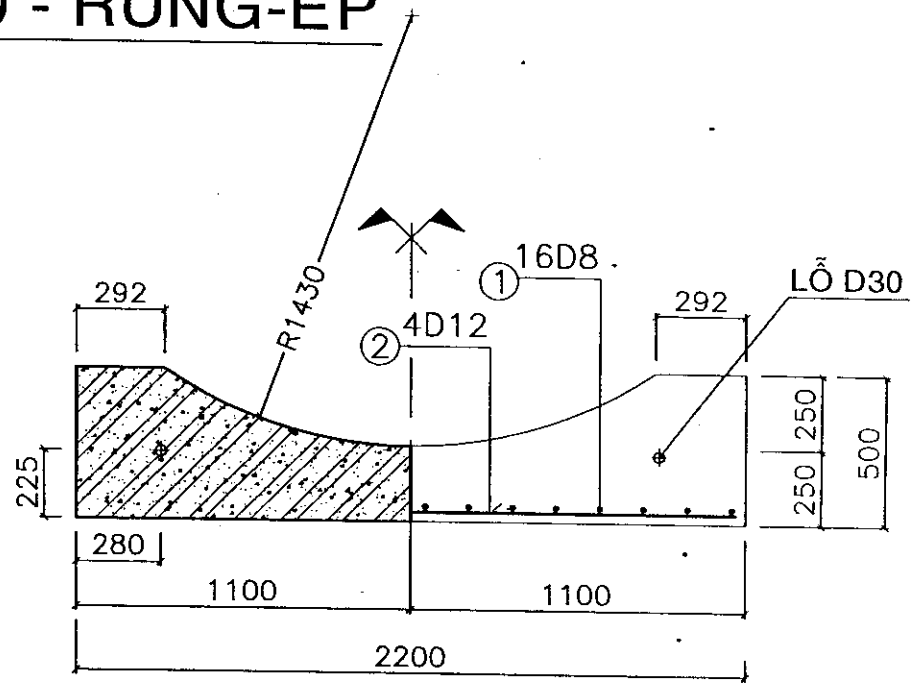

MẶT CẮT

GHI CHÚ:
1. Kích thước bản vẽ ghi bằng mm.
2. Lưới thép được liên kết hàn.

BẢNG THỐNG KÊ VẬT TƯ

KH.	HÌNH DÁNG - KÍCH THƯỚC	QUI CÁCH	C.DÀI 1 THANH	SỐ LƯỢNG	TỔNG C.DÀI	TRỌNG LƯỢNG
		mm	mm	th.	m	Kg
1	360	D8 AI	360	16.0	5.76	2.275
2	2160	D12 AII	2160	4.0	8.64	7.672
TỔNG CỘNG:						9.947
BÊTÔNG ĐÁ 1x2, M200:	0.330 m3/CẤU KIỆN					

BỘ GIAO THÔNG VẬN TẢI
TRƯỜNG CAO ĐẲNG GIAO THÔNG VẬN TẢI III
TT ỨNG DỤNG KHOA HỌC CÔNG NGHỆ GIAO THÔNG VẬN TẢI

THIẾT KẾ	PHAN HOÀI THANH
SOÁT	TRẦN BÌNH GIANG
CNDA.	NGUYỄN QUANG DŨNG
P.GIÁM ĐỐC	TRẦN VĂN TRÌNH

Tp. Hồ Chí Minh, ngày tháng 5 năm 2010

Th.S. Trần Văn Trình

THÀNH PHỐ HỒ CHÍ MINH
CTY TNHH XDCT
HÙNG VƯƠNG

GỐI CỐNG BTCT RUNG ÉP

D2400
CỐT THÉP AI, AII

TỶ LỆ: 1/25	SỐ BẢN VẼ: 15/18
KÝ HIỆU BẢN VẼ: BVKT R-E	

GỐI CỐNG D2500 - RUNG-ÉP

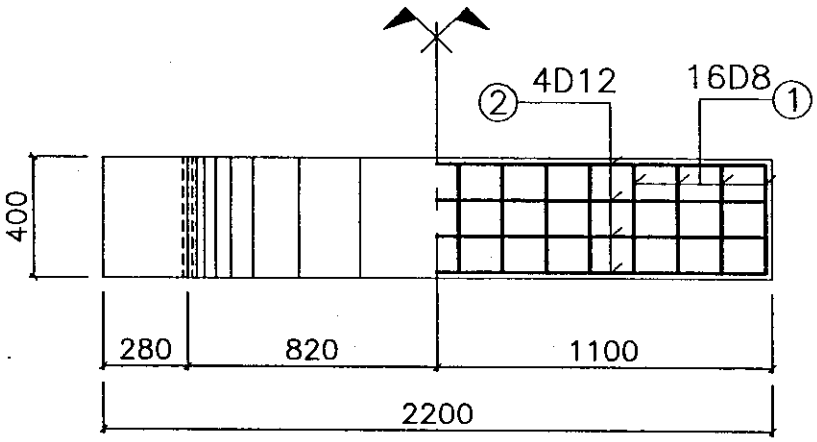

MẶT BẰNG

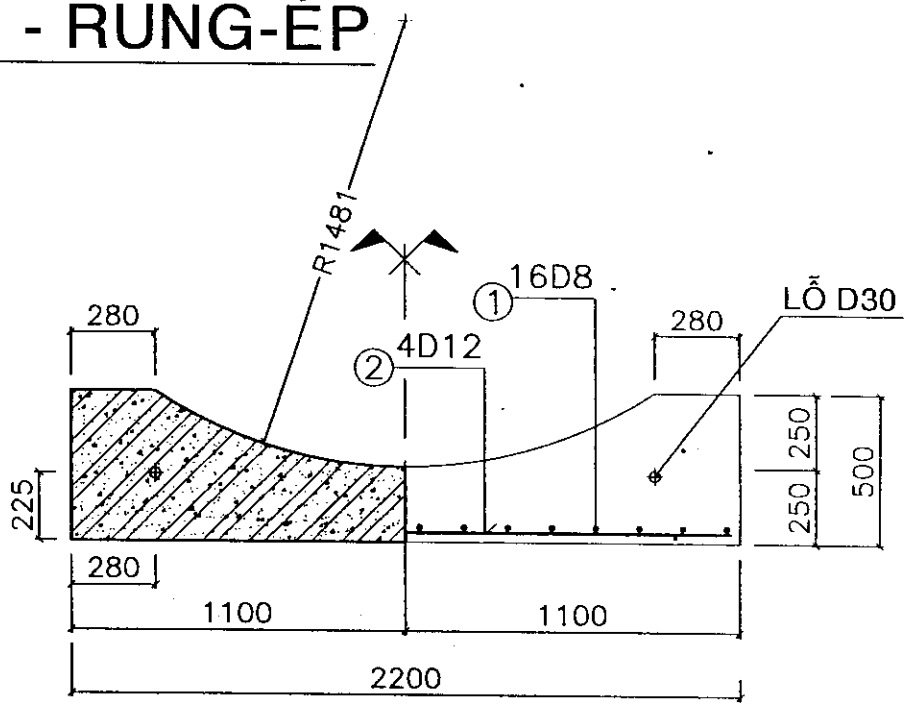

MẶT CẮT

GHI CHÚ:
1. Kích thước bản vẽ ghi bằng mm.
2. Lưới thép được liên kết hàn.

BẢNG THỐNG KÊ VẬT TƯ

KH.	HÌNH DÁNG - KÍCH THƯỚC	QUI CÁCH	C.DÀI 1 THANH	SỐ LƯỢNG	TỔNG C.DÀI	TRỌNG LƯỢNG
		mm	mm	th.	m	Kg
1	360	D8 AI	360	16.0	5.76	2.275
2	2160	D12 AII	2160	4.0	8.64	7.672
TỔNG CỘNG:						9.947
BÊTÔNG ĐÁ 1x2, M200:		0.329 m3/CẤU KIỆN				

BỘ GIAO THÔNG VẬN TẢI
TRƯỜNG CAO ĐẲNG GIAO THÔNG VẬN TẢI III
TT ỨNG DỤNG KHOA HỌC CÔNG NGHỆ GIAO THÔNG VẬN TẢI

THIẾT KẾ	PHAN HOÀI THANH	
SOÁT	TRẦN BÌNH GIANG	
CNĐA	NGUYỄN QUANG DŨNG	
P.GIÁM ĐỐC	TRẦN VĂN TRÌNH	

Tp. Hồ Chí Minh, ngày tháng 5 năm 2010

Th.S. Trần Văn Trình

THÀNH PHỐ HỒ CHÍ MINH
CTY TNHH XDCT
HÙNG VƯƠNG

GỐI CỐNG BTCT RUNG ÉP

D2500
CỐT THÉP AI, AII

TỶ LỆ: 1/25	SỐ BẢN VẼ: 16/18
KÝ HIỆU BẢN VẼ: BVKT R-E	

GỐI CỐNG D3000 - RUNG-ÉP

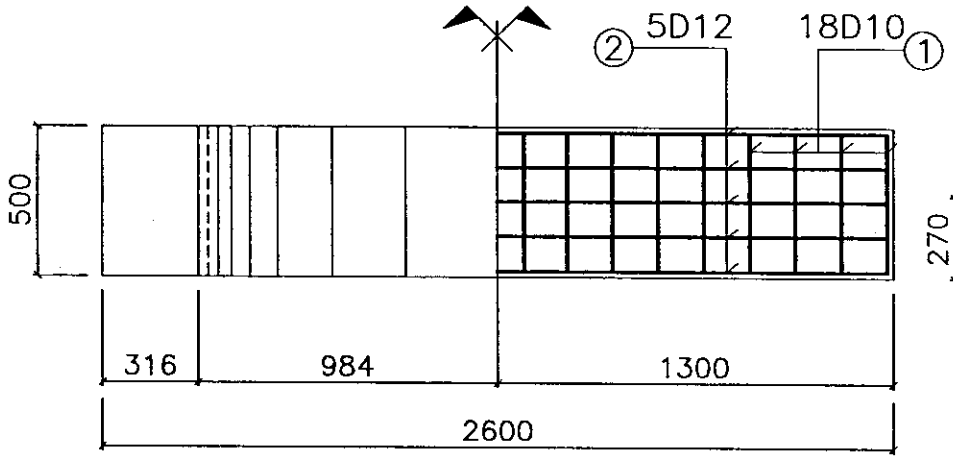

MẶT BẰNG

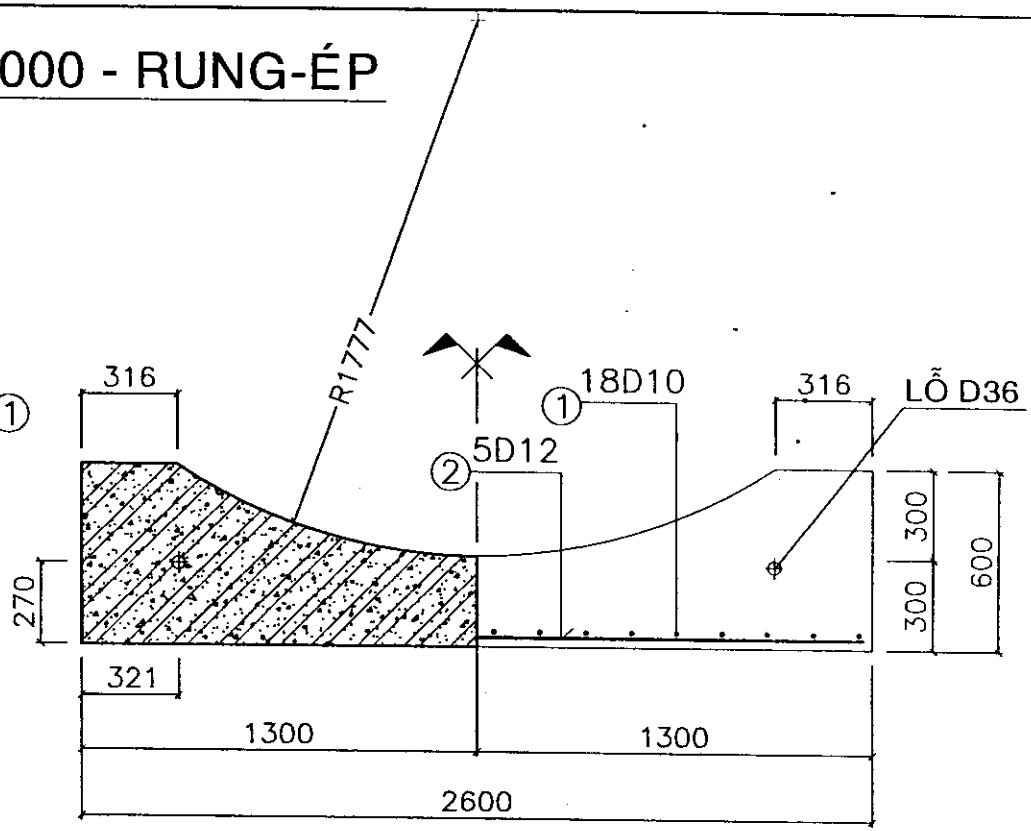

MẶT CẮT

GHI CHÚ:
1. Kích thước bản vẽ ghi bằng mm.
2. Lưới thép được liên kết hàn.

BẢNG THỐNG KÊ VẬT TƯ

KH.	HÌNH DÁNG - KÍCH THƯỚC	QUI CÁCH	C.DÀI 1 THANH	SỐ LƯỢNG	TỔNG C.DÀI	TRỌNG LƯỢNG
		mm	mm	th.	m	Kg
1	460	D10 AI	460	18.0	8.28	5.109
2	2560	D12 AII	2560	5.0	12.80	11.366
TỔNG CỘNG:						16.475
BÊTÔNG ĐÁ 1x2, M200:	0.580 m3/CẤU KIỆN					

BỘ GIAO THÔNG VẬN TẢI
TRƯỜNG CAO ĐẲNG GIAO THÔNG VẬN TẢI III
TT ỨNG DỤNG KHOA HỌC CÔNG NGHỆ GIAO THÔNG VẬN TẢI

THIẾT KẾ	PHAN HOÀI THANH
SOÁT	TRẦN BÌNH GIANG
CNĐA	NGUYỄN QUANG DŨNG
P.GIÁM ĐỐC	TRẦN VĂN TRÌNH

Tp. Hồ Chí Minh, ngày tháng 5 năm 2010

Th.S. Trần Văn Trình

THÀNH PHỐ HỒ CHÍ MINH
CTY TNHH XDCT
HÙNG VƯƠNG

GỐI CỐNG BTCT RUNG ÉP

D3000
CỐT THÉP AI, AII

TỶ LỆ: 1/25	SỐ BẢN VẼ: 17/18
KÝ HIỆU BẢN VẼ: BVKT R-E	

GỐI CỐNG D3600 - RUNG-ÉP

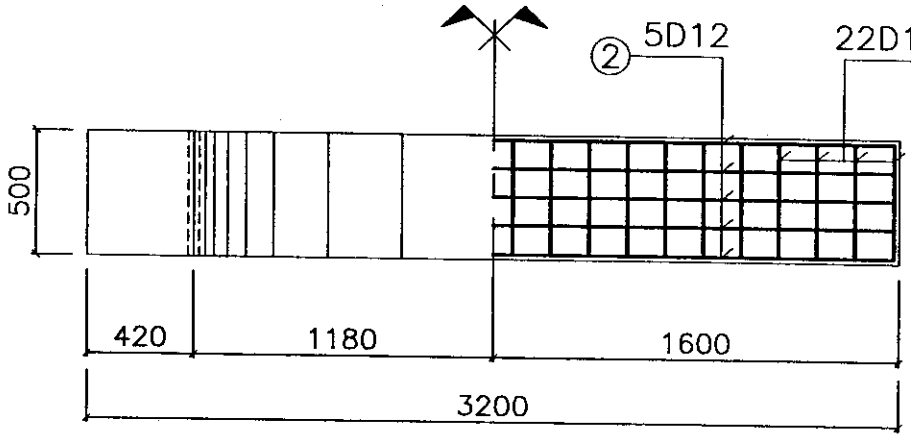

MẶT BẰNG

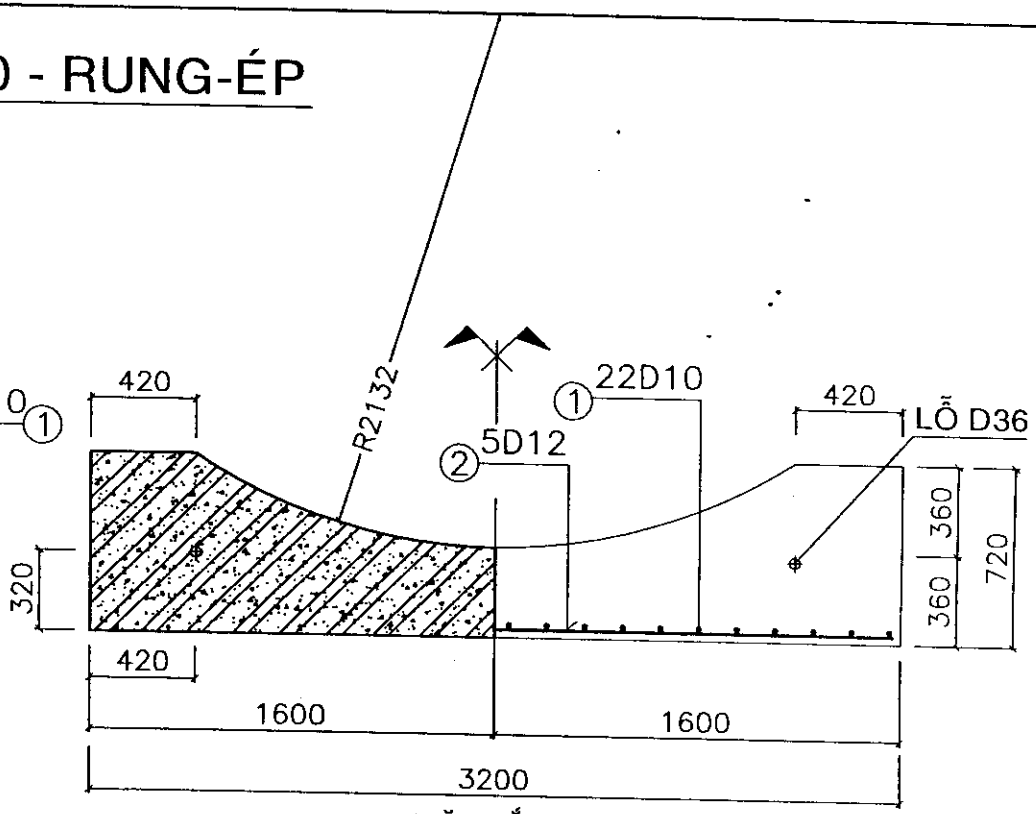

MẶT CẮT

GHI CHÚ:
1. Kích thước bản vẽ ghi bằng mm.
2. Lưới thép được liên kết hàn.

BẢNG THỐNG KÊ VẬT TƯ

KH.	HÌNH DÁNG - KÍCH THƯỚC	QUI CÁCH	C.DÀI 1 THANH	SỐ LƯỢNG	TỔNG C.DÀI	TRỌNG LƯỢNG
		mm	mm	th.	m	Kg
1	460	D10 AI	460	22.0	10.12	6.244
2	3160	D12 AII	3160	5.0	15.80	14.030
TỔNG CỘNG:						20.274
BÊTÔNG ĐÁ 1x2, M200:	0.864 m3/CẤU KIỆN					

BỘ GIAO THÔNG VẬN TẢI
TRƯỜNG CAO ĐẲNG GIAO THÔNG VẬN TẢI III
TT ỨNG DỤNG KHOA HỌC CÔNG NGHỆ GIAO THÔNG VẬN TẢI

THIẾT KẾ	PHAN HOÀI THANH	
SOÁT	TRẦN BÌNH GIANG	
CNĐA.	NGUYỄN QUANG DŨNG	
P.GIÁM ĐỐC	TRẦN VĂN TRÌNH	

Tp. Hồ Chí Minh, ngày tháng 5 năm 2010

Th.S. Trần Văn Trình

THÀNH PHỐ HỒ CHÍ MINH
CTY TNHH XDCT
HÙNG VƯƠNG

GỐI CỐNG BTCT RUNG ÉP

D3600
CỐT THÉP AI, AII

TỶ LỆ: 1/25	SỐ BẢN VẼ: 18/18
KÝ HIỆU BẢN VẼ: BVKT R-E	